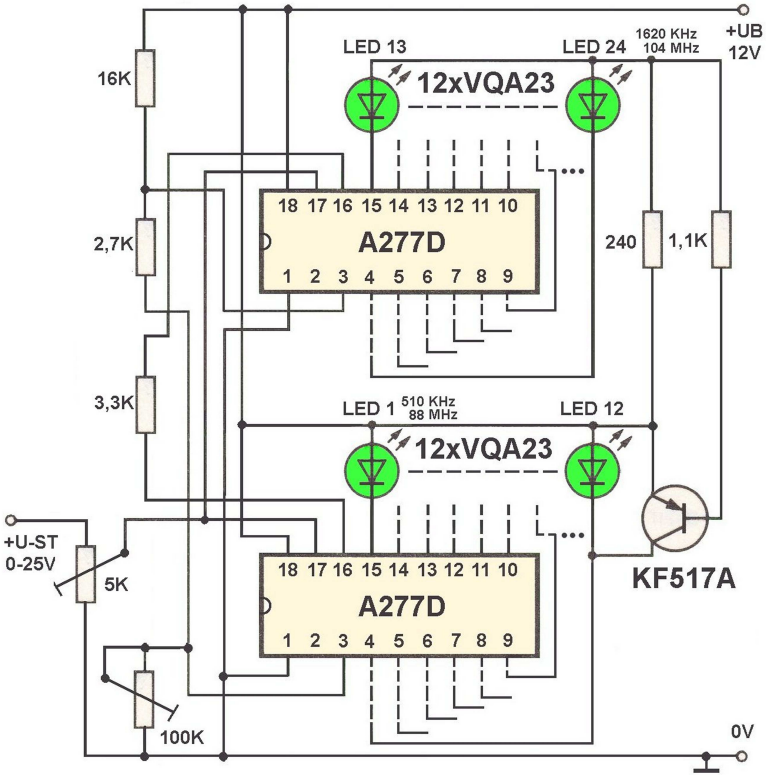

elektronische Skalenanzeige mit 2 x A277D